CIERRE DE EMPALME ALUMINIO

DOMO 144 EMPALMES

FCLO-P-DO-144-ALUM

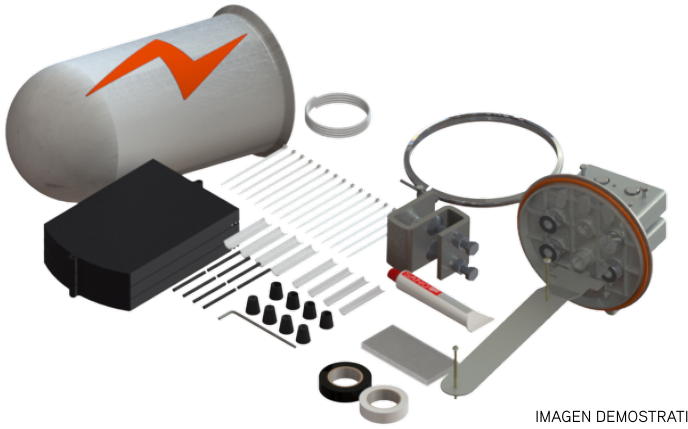

IMAGEN DEMOSTRATIVA

GENERAL

DESCRIPCIÓN

Cierre de aluminio tipo DOMO de gran capacidad para albergar hasta 144 empalmes en 3 charolas de 48 empalmes cada una. Dispositivo que adopta el sistema de sellado mecánico que asegura la perfecta estanqueidad además de permitir acelerar el proceso de instalación por su fácil manejo ante intervenciones dentro de el cierre.

Ideal para su instalación en torres, postes, de forma aérea colgado desde un cable mensajero, en pozos o registros cuyos espacios son estrechos o directamente enterrados. Posibilidad de usarlo como nodo primario, secundario, en empalme o puntos finales de la red.

CARACTERÍSTICAS

- Excelente sellado: Sistema anillo y reutilizable. Grado de protección IP 68:
  - 6:Totalmente protegido contra el polvo.
  - 8:Protegido contra los efectos de la inmersión prolongada bajo presión.
  - Fabricado en aleación de aluminio. Inoxidable y anticorrosivo, protección ante agua, vapor. Cuenta con sello hermético para un resguardo excelente de las fibras ante condiciones ambientales de polvo, lluvia y cualquier agente externo.
- Método de Instalación: aérea, poste, pozos, registros incluso enterrado directamente.
- 4 puertos de acceso para cable OPGW o ADSS, lo que permite infinidad de combinaciones para redes de distribución y con gran capacidad de ramificación.

fusionguard.com
soporte@fusionguard.com
(33) 3898 2740
Adolf Horn No. 1737-B Col. Artesanos Industrial
Tlaquepaque, Jalisco C.P. 45610 México.

	FCLO-P-DO-144-ALUM
IP	IP68
Resistente a los rayos UV	Sí
Material	Aleación de aluminio
Diámetros de cable planta externa	Φ6mm a Φ24mm
Número máximo de charolas	3 de hasta 48 empalmes
Capacidad máxima de salidas	4 Puertos de entrada/salida
Material de sellado	Silicona vulcanizada
Tipo de sellado	Abrazadera con tornillo
Mangas de empalme FM-FO-ME-60-15	Long. de hasta 60mm y 1.5mm de diámetro de guía
Temperatura operacional	-40°C~+60°C
Dimensiones	490mm×φ229mm
Peso	6.7kg

DIMENSIONES TÉCNICAS

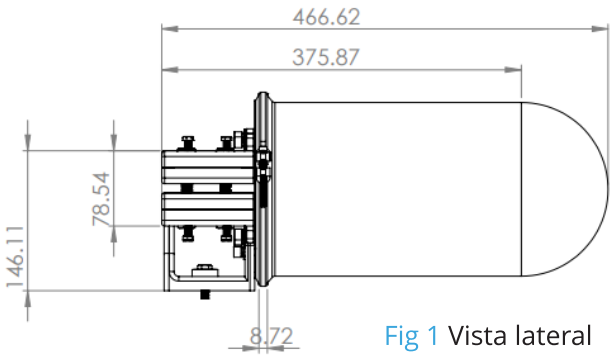

Fig 1 Vista lateral

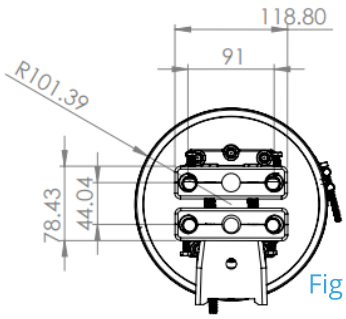

Fig 3 Vista inferior

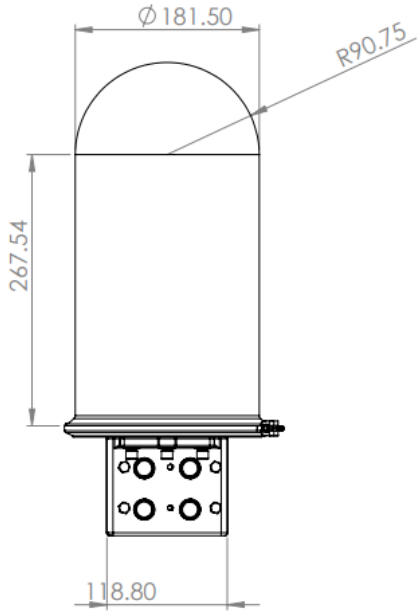

Fig 2 Vista frontal

Nota: Dimensiones establecidas en mm.

Tolerancias: ± 5 mm

fusionguard.com
soporte@fusionguard.com
(33) 3898 2740
Adolf Horn No. 1737-B Col. Artesanos Industrial
Tlaquepaque, Jalisco C.P. 45610 México.

DETALLE DE INSTALACIÓN

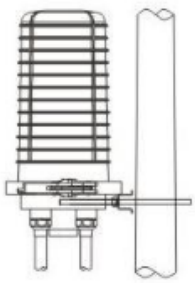

1. Poste

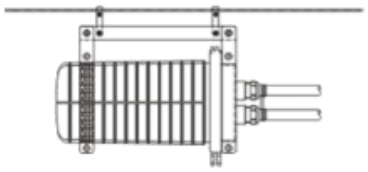

2. Instalación Aérea

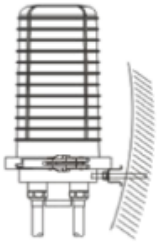

3. Torres de alta tensión

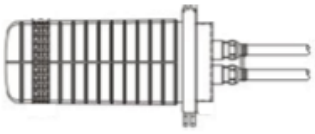

4. Directamente enterrado

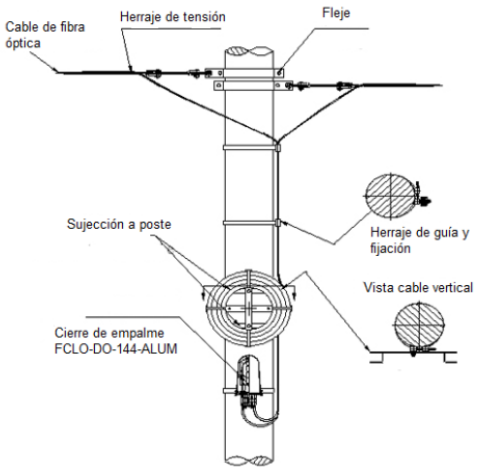

Fig.1 Instalación en poste común

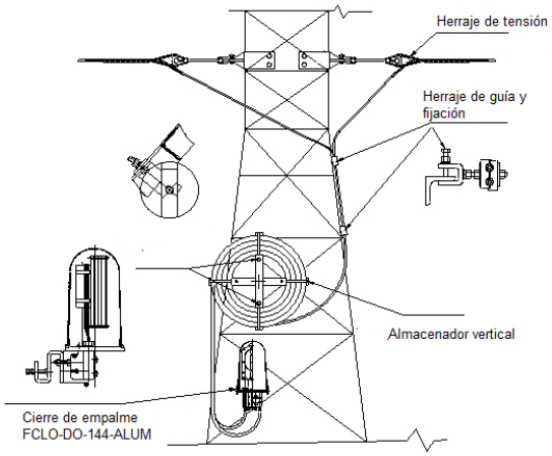

Fig. 2 Instalación en poste de alta tensión

fusionguard.com
soporte@fusionguard.com
(33) 3898 2740
Adolf Horn No. 1737-B Col. Artesanos Industrial
Tlaquepaque, Jalisco C.P. 45610 México.

INCLUYE

No.	Cantidad	Descripción	No.	Cantidad	Descripción
1	1 pieza	Base de FCLO-P-DO-144-ALUM	10	4 piezas	Insertos de goma con diámetro
2	3 pieza	1 Charola FCLO-DO-EMPT-48 2 Charola FCLO-DO-EMP-48	11	4 piezas	Perfil de aluminio 13.4 mm
3	1 pieza	Cúpula de aluminio	12	1 Pieza	Llave hexagonal tipo allen
4	1 pieza	Empaque de sellado	13	144 piezas	Mangas de empalme FM-FO-ME-60-15: 60mm x 1.5mm
5	1 pieza	Aro de sellado	14	8 piezas	Tubo termocontráctil
6	2~4 piezas	Tubo transportador 0.55m.	15	14-16 piezas	Cinchos 95.9mm
7	1 pieza	Kit de instalación a torre	16	1 pieza	Adhesivo sellador base silicón
8	4 piezas	Perfil de aluminio 16.25 mm	17	1 pieza	Cinta autovulcanizable
9	4 piezas	Insertos de goma con diámetro interno 12 a 10.5 mm	18	1 pieza	Cinta eléctrica

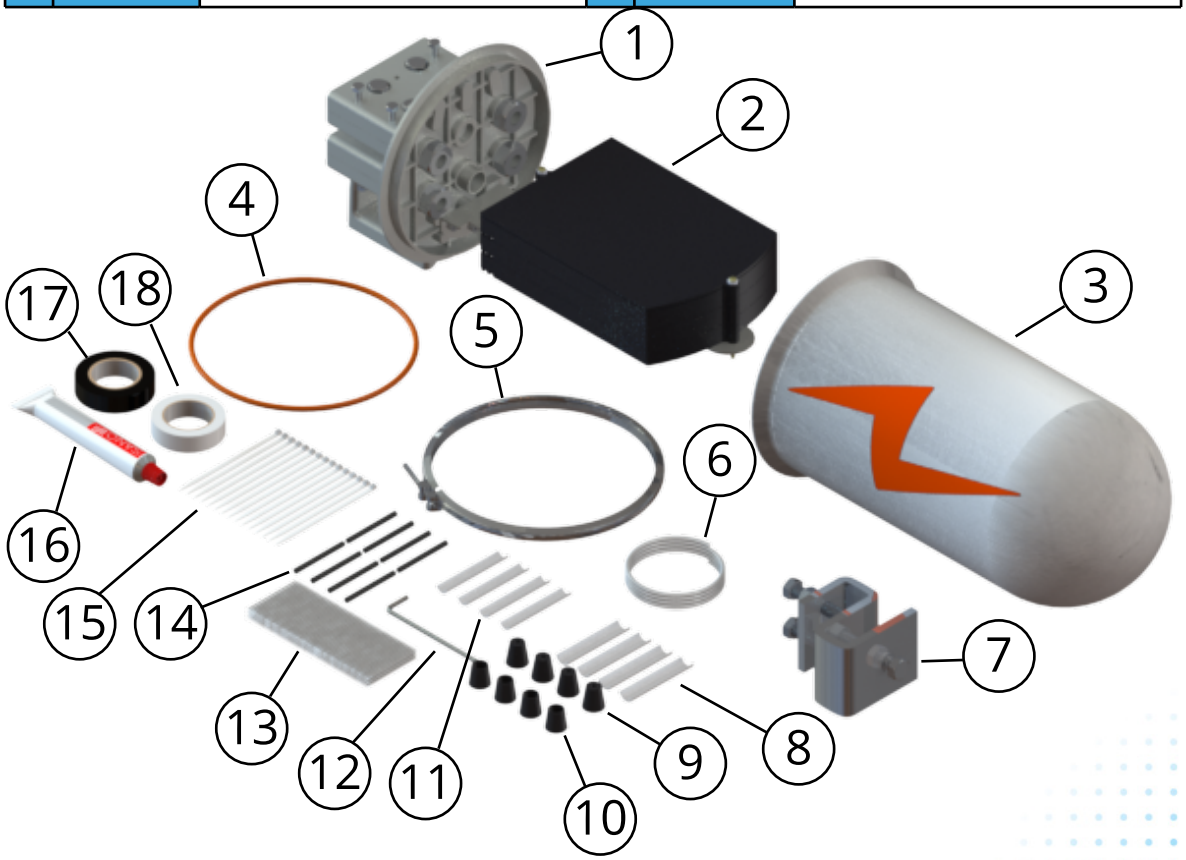

fusionguard.com
soporte@fusionguard.com
(33) 3898 2740
Adolf Horn No. 1737-B Col. Artesanos Industrial
Tlaquepaque, Jalisco C.P. 45610 México.

EMBALAJE Y ESTIBADO

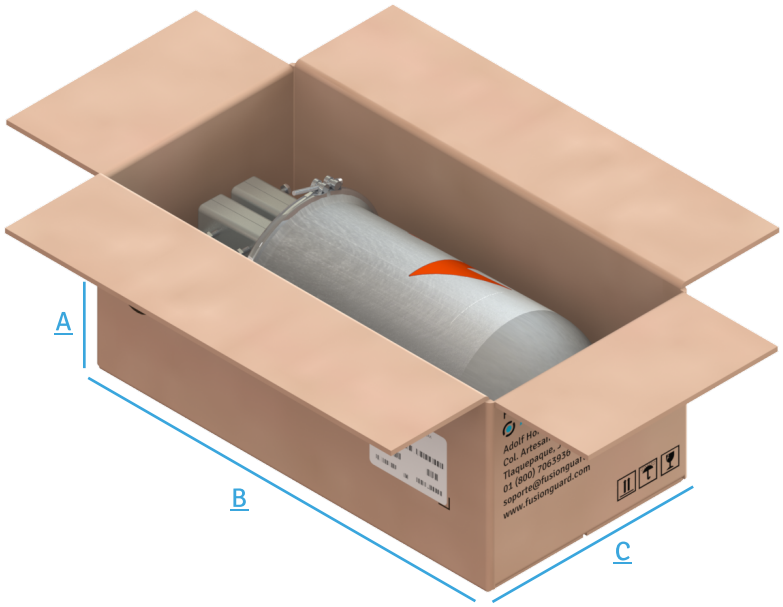

Caja	A	B	C	Peso
1 Piezas	206 mm	462 mm	241 mm	6.99 Kg

Caja	A	B	C	Peso
3 Piezas	720 mm	520 mm	250 mm	22.37 Kg

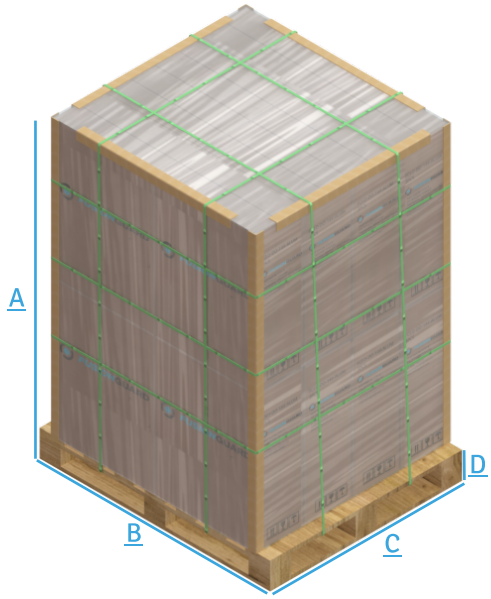

Tarima	A	B	C	D	Peso
48 Piezas	1580 mm	1200 mm	1000 mm	140 mm	377.92 Kg

Nota:
El envío en tarima se hace a partir de pedidos mayores a 12 cajas.
Cada cama dentro de la tarima es de 8 cajas (2X4) con un máximo de 2 camas por tarima.

CONFIGURACIÓN

Código	Descripción
FCLO-P-DO-144-ALUM	Cierre de empalme aluminio domo de 144 empalmes precargado con 3 charolas de 48 empalmes y 144 mangas de empalme de 60mm guía de 1.5mm

ELEMENTOS OPCIONALES

Código	Descripción
FCLO-DO-EMPT-48	Charola de empalme con tapa para cierre domo 48 empalmes
FM-FO-ME-60-15	Manga de empalme 60mm guia de 1.5mm
FCLO-DO-144-ALUM-KIT-POSTE	Kit de sujeción a poste para FCLO-P-DO-144-ALUM
FCLO-DO-144-ALUM-KIT-PARED	Kit de sujeción a pared común para FCLO-P-DO-144-ALUM

EMBALAJE

CAJA INDIVIDUAL

CAJA MÁSTER

NOTAS DEL USUARIO

fusionguard.com
soporte@fusionguard.com
(33) 3898 2740
Adolf Horn No. 1737-B Col. Artesanos Industrial
Tlaquepaque, Jalisco C.P. 45610 México.