\ EMPALME DE PREFORMADO PARA MENSAJERO
EP-XXXX-XX.X-XX \

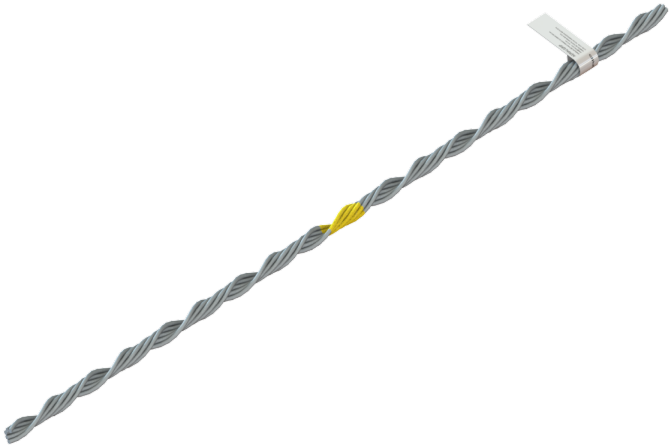

\ GENERAL

\ DESCRIPCIÓN

Empalmes preformados, formado por potentes alambres helicoidales para empalmar cables de acero, grado extra alta resistencia EHS, alta resistencia (HS) y SM. También puede ser utilizada como reparación del cable sobre uno dañado. Brindan un agarre igual a la tensión de rotura de un cable de acero EHS. Destinados para la continuidad del cable mensajero o de retenida que soportan los cables de fibra óptica. Fabricados a partir de hilos de acero galvanizado y acero aluminizado para luego su formación recibir en su parte interna un material abrasivo para mejorar el agarre sobre el cable.

\ CARACTERÍSTICAS

Preformado Acero Aluminizado ofrece las siguientes características:

- Protección a la compresión en el herraje de suspensión para cable ADSS
- El sistema de sujeción para los empalmes se compone de 4 subconjuntos cada uno formado por 5 varillas de 2.59mm de diámetro.
- Flexibilidad a los movimientos de oscilaciones y vibraciones del cable debido a la acción de los vientos
- El cable no sufre compresión, puesto que esa es la función del empalme preformado proteger la integridad del cable y absorber la compresión ejercida por el preformado para la sujeción.
- Su instalación es fácil y segura. No se requieren de herramientas especiales y se verifica a simple vista su correcta instalación. Ahorra tiempo y trabajo.

www.aerialgrip.com
soporte@aerialgrip.com
(33) 3898 2740
Adolf Horn No. 1737-B Col. Artesanos Industrial.
Tlaquepaque, Jalisco C.P. 45610 México.

Preformado Acero Galvanizado ofrece las siguientes características:

- Excelente mecanismo de retención, fabricados bajo las más estrictas normas de calidad. Sus dimensiones son las adecuadas para ser instalados en los diferentes tipos de herrajes o aisladores de retenida.
- Su instalación es fácil y segura. No se requieren de herramientas especiales y se verifica a simple vista su correcta instalación. Ahorra tiempo y trabajo.
- Entrega en pares de conjunto de alambres preformados, para contraponerse en el mensajero, envolverlo y asegurar la perfecta sujeción.
- Todos nuestros empalmes preformados son sometidos a diversas pruebas mecánicas, comprobando su durabilidad y resistencia inigualables.
- Disponibilidad de diferentes modelos de empalme preformado según diámetro requerido de cable mensajero a empalmar.
- Fabricado bajo los estándares de la norma NMX-H-004-SCFI-2008.

\ APLICACIÓN

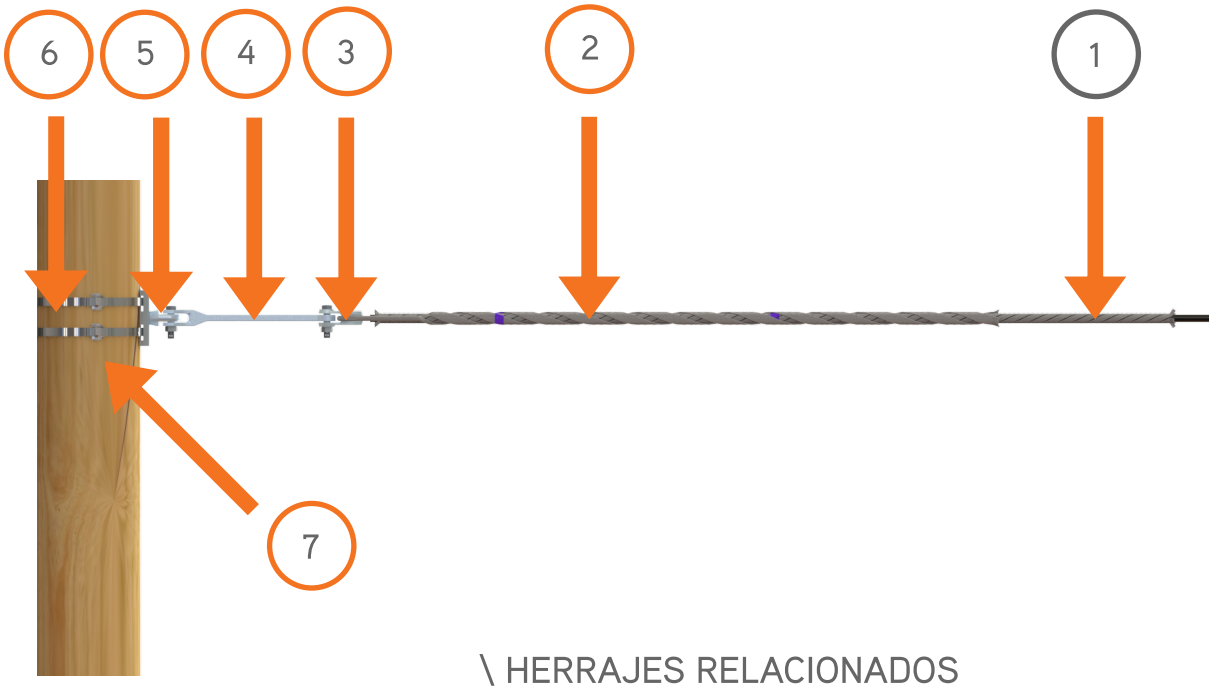

\ HERRAJES RELACIONADOS

	CÓDIGO	DESCRIPCIÓN
1)	EPXXXX-XX.X-XX	EMPALME DE PREFORMADO PARA MENSAJERO
2)	HPXXX-XX.X-XX.X-XX	PREFORMADO DE ACERO ALUMINIZADO PARA SUJECIÓN DEL CABLE ADSS
3)	HGTC-XX	GUARDACABO
4)	HET-70	EXTENSIÓN DE SUJECIÓN 2 FLEJES ADSS 70KN
5)	HSP-300-2-11/4	HERRAJE DE SUJECIÓN 2 FLEJES
6)	HF-X/X-30	FLEJE PARA SUJECIÓN DE HERRAJES AL POSTE
7)	HB-X/X-100	HEBILLA PARA SUJECIÓN DEL FLEJE AL POSTE

www.aerialgrip.com
soporte@aerialgrip.com
(33) 3898 2740
Adolf Horn No. 1737-B Col. Artesanos Industrial.
Tlaquepaque, Jalisco C.P. 45610 México.

\ DIMENSIONES TÉCNICAS

Fig 2 Empalme preformado Acero Galvanizado
Nota: Dimensiones varían dependiendo código (mm)

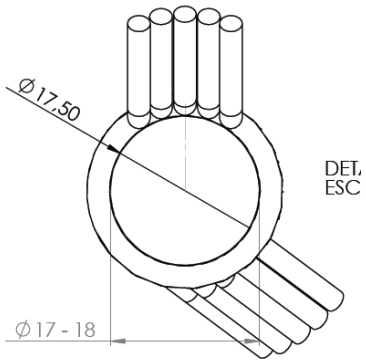

Fig 3 Vista lateral
Nota: Dimensiones varían dependiendo código (mm)

\ EMBALAJE

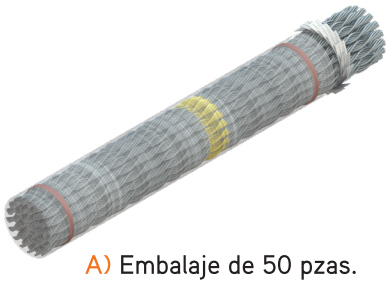

A) Embalaje de 50 pzas.

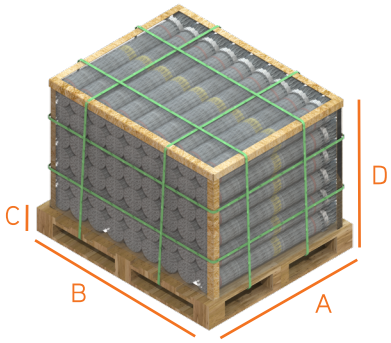

B) Pallet con hasta 3000 pzas.

	A (mm)	B (mm)	C (mm)	D (mm)
Tarima	1200	1000	145	865

\ CONFIGURACIÓN

EP-XXXX – XX.X – AX

Longitud del preformado
1800 mm
1000 mm
900 mm
750 mm
600 mm
300 mm

Material
AG - Acero Galvanizado
AL-Aluminio

Diámetro cable
12.3-13.3 mm
12.9-13.7 mm
14.0-15.0 mm
17.0-18.0 mm
18.0-19.0 mm
5/16 "
1/4 "
3/16 "
1/8 "
1/16 "

www.aerialgrip.com
soporte@aerialgrip.com
(33) 3898 2740
Adolf Horn No. 1737-B Col. Artesanos Industrial.
Tlaquepaque, Jalisco C.P. 45610 México.

\ NOTAS DEL USUARIO

www.aerialgrip.com
soporte@aerialgrip.com
(33) 3898 2740
Adolf Horn No. 1737-B Col. Artesanos Industrial.
Tlaquepaque, Jalisco C.P. 45610 México.

\ CÓDIGO DE IDENTIFICACIÓN

En el proceso de fabricación garantiza la adherencia del abrasivo de forma permanente, a diferencia de otros donde puede desprenderse.

Fabricación con punta achaflanada para contrarrestar el efecto corona al cargarse electrostáticamente. Seguridad para el instalador.

CÓDIGO	DESCRIPCIÓN	Material	Resistencia (Kgs)	Long. Total (mm) tolerancia ±20mm	Peso (Kgs) ±10%	Código color	Núm. Varillas	Sentido	Diámetro de alambre tolerancia ±15%	Diámetro nominal de mensajero (min) MIN	MAX
EP1000-5/16-AG	Empalme preformado galvanizado 1,000mm diámetro mensajero 5/16"	Acero Galvanizado	6,000	1,067	.524	Negro	11 (4-4-3)	Izquierdo	2.59	7.4	8.5
EP900-1/4-AG	Empalme preformado galvanizado 900mm diámetro mensajero 1/4"	Acero Galvanizado	3,000	889	.255	Amarillo	10 (5-5)	Izquierdo	2.1	5.8	6.5
EP750-3/16-AG	Empalme preformado galvanizado 750mm diámetro mensajero 3/16"	Acero Galvanizado									
EP600-1/8-AG	Empalme preformado galvanizado 600mm diámetro mensajero 1/8"	Acero Galvanizado									
EP300-1/16-AG	Empalme preformado galvanizado 300mm diámetro mensajero 1/16"	Acero Galvanizado	2,000	280	.150	Café	4 (2-2)	Izquierdo	1.83	1.52	1.58

\ CÓDIGO DE IDENTIFICACIÓN

CÓDIGO	DESCRIPCIÓN	Material	Resistencia (Kgs)	Long. Total (mm) tolerancia ±20mm	Peso (Kgs) ±10%	Código color	Núm. Varillas	Sentido	Diámetro de alambre tolerancia ±15%	Diámetro nominal de mensajero (min) MIN MAX	
EP1800-12.3-13.3	Empalme preformado aluminio 1,800mm diámetro 12.3-13.3MM	Acero Aluminizado									
EP1800-12.9-13.7	Empalme preformado aluminio 1,800mm diámetro 12.9-13.7MM	Acero Aluminizado									
EP1800-14.0-15.0	Empalme preformado aluminio 1,800mm diámetro 14.0-15.0MM	Acero Aluminizado									
EP1800-17.0-18.0	Empalme preformado aluminio 1,800mm diámetro 17.0-18.0MM	Acero Aluminizado									
EP1800-18.0-19.0	Empalme preformado aluminio 1,800mm diámetro 18.0-19.0MM	Acero Aluminizado									

www.aerialgrip.com
soporte@aerialgrip.com
(33) 3898 2740
Adolf Horn No. 1737-B Col. Artesanos Industrial.
Tlaquepaque, Jalisco C.P. 45610 México.