ELECTRODOS PARA EMPALMADORA EF-320-EL

Los electrodos EF-320-EL, cuentan con una alta calidad en el material, hechos de tungsteno que permite una gran fidelidad y una gran resistencia en los empalmes. Además cumplen con un vida util de mas de 3500 arcos

Siempre utilice los electrodos SPLICEXP con nuestras empalmadoras para poder lograr el mayor rendimiento posible en sus equipos y calidad en el empalme.

>> CARACTERÍSTICAS

- Tungsteno de alta resistencia.
- Ciclo de vida de 3,500 arcos.
- Especiales para equipos SPLICEXP

NOTA: IMAGENE DEMOSTRATIVA

>> APLICACIÓN

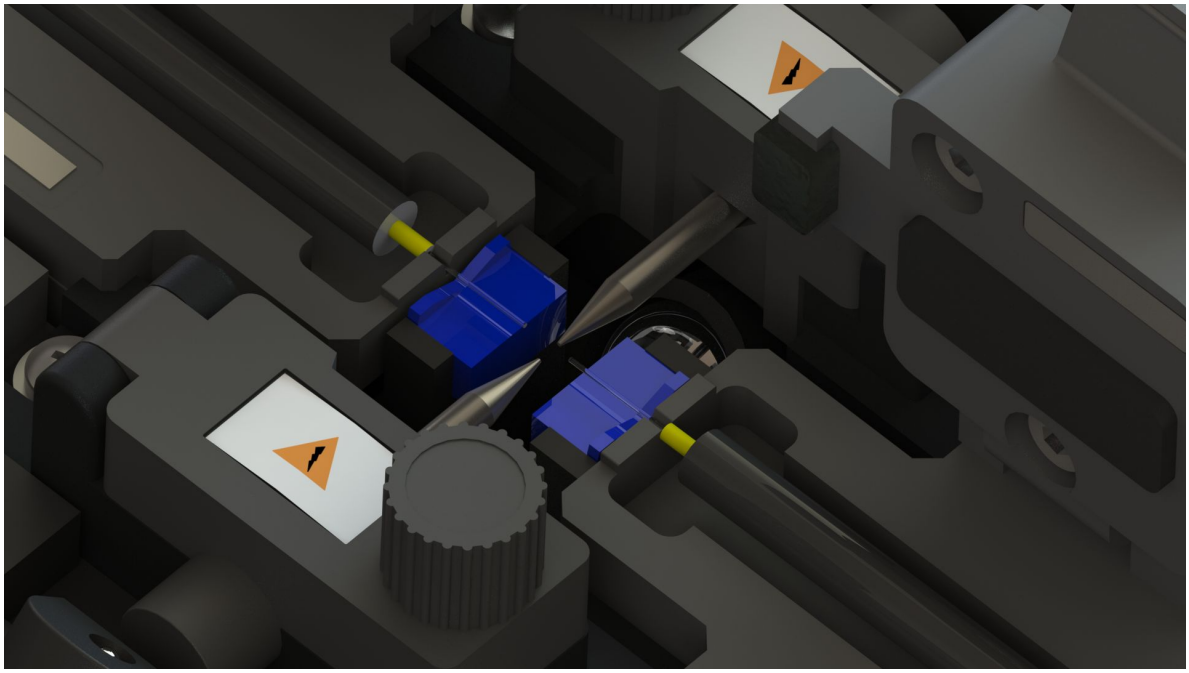

PRODUCTOS RELACIONADOS		
CÓDIGO	DESCRIPCIÓN	RENDER
FM-FO-ME-XX-XX	MANGA DE EMPALME	
FSC-106	CORTADORA DE PRECISION	
FCS-KIM-280	TOALLA SECA	
OTDR-S120A	OTDR SM 1310/1550NM 24/24DB	

>> DIMENSIONES EF-320-EL

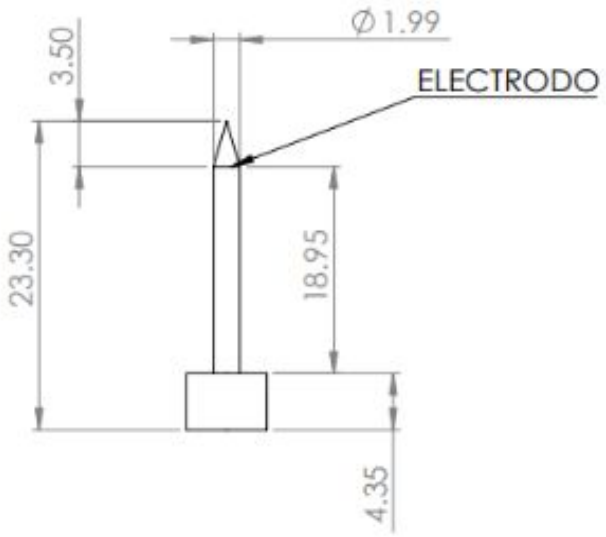

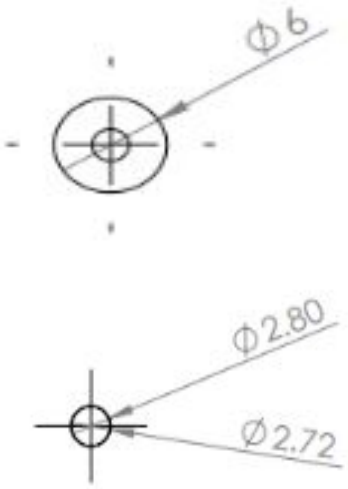

Imagen 1. Vista frontal

Imagen 2. Vista superior

Dimensiones expresadas en milímetros
Tolerancia general: ± 0.2mm

>> CONFIGURACIÓN

Descripción Electrodos	
Electrodos para empalmadora EF-320	EF-320-EL

>> EMPAQUE

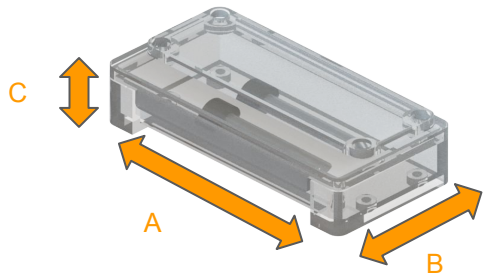

	A	B	C	PESO
Dimensiones	60 mm	17 mm	30 mm	8g

>> EMBALAJE

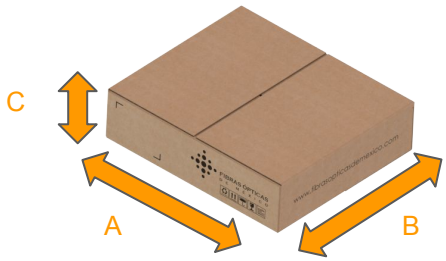

	A	B	C	UNIDADES POR CAJA	PESO
Dimensiones	300 mm	250 mm	71 mm	96	768g

>> ESTIBADO

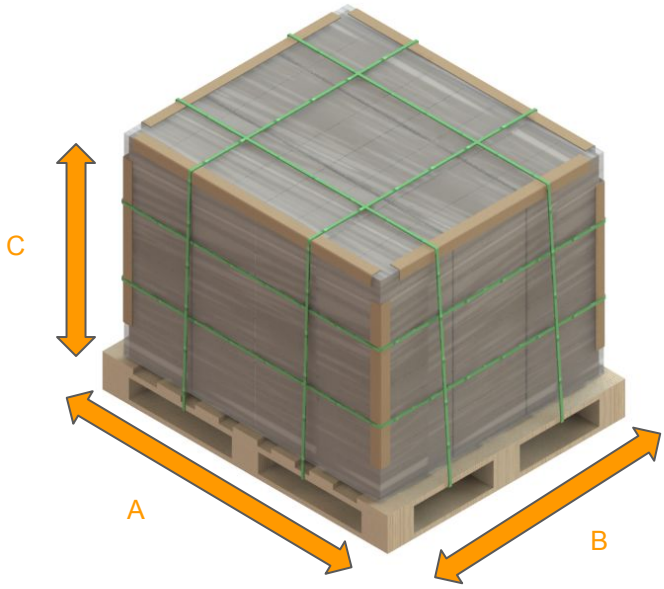

	A	B	C	CAJAS POR TARIMA	UNIDAES POR TARIMA	PESO
Dimensiones	1000 mm	954 mm	1800 mm	300	28,800	230.4 Kg

>> NOTAS DEL USUARIO