# \ REGISTRO HANDHOLE (FRE-RE-HH-60X60X60-XXT)\

**NOTA:** IMAGEN ILUSTRATIVA

FRE-RE-HH-60X60X60-XXT

## \ GENERAL

### \ DESCRIPCIÓN

Los registros rectangulares tipo HANDHOLE están diseñados con la masa alta calidad para lograr una resistencia de 3 y 15 toneladas de compresión, pueden ser instalados en zonas de tráfico ligero como aceras y aparcamientos. Proporcionan un espacio para almacenar cable de fibra óptica en las instalaciones subterráneas.

### \ CARACTERÍSTICAS

- ➔ Gran resistencia a la humedad, absorbe menos del 1%.
- ➔ Resistencia a la degradación en zonas de alta corrosión.
- ➔ Miembros de refuerzo en toda su estructura, que brinda mayor soporte
- ➔ Fácil manejo y bajo costo de mantenimiento.

### \ NORMAS

- ➔ N-CVS-CAR-6-01-008/11

### \ PRUEBAS MECÁNICAS DE LAPEM

- ➔ Densidad: ASTM 792
- ➔ Abrasion: ASTM C241 / C241M
- ➔ Resistencia de impacto: ASTM D2444
- ➔ Embejeciomiento: ASTM g154
- ➔ Flamabilidad ASTM D 635
- ➔ Resistencia agentes quimicos: ASTM 2D100-38

## \ DIMENSIONES TÉCNICAS

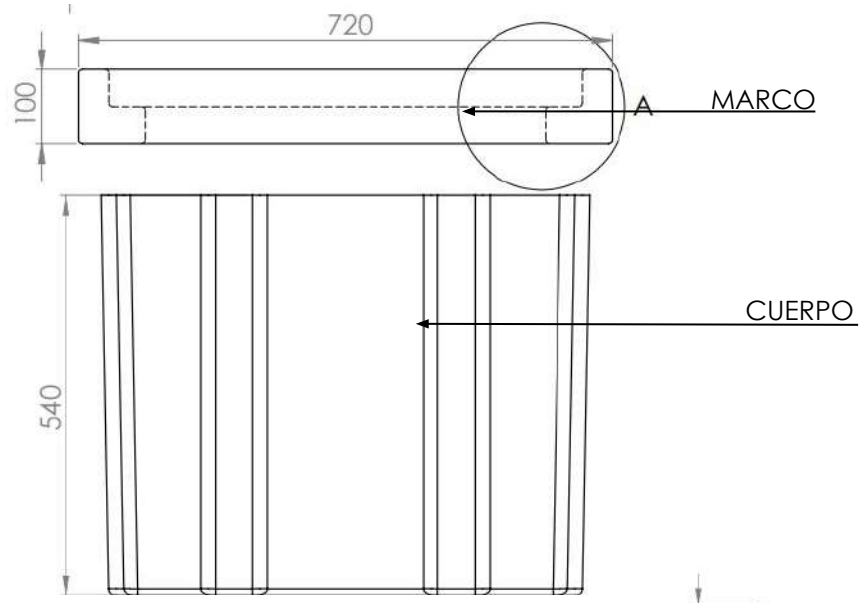


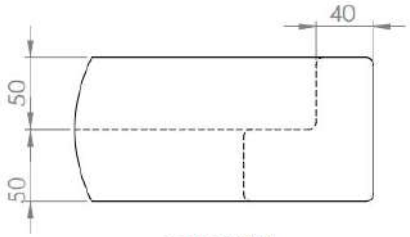


DETALLE A
ESCALA 2 : 7

*Dimensiones en mm
**Tolerancias generales
+/- 5 mm

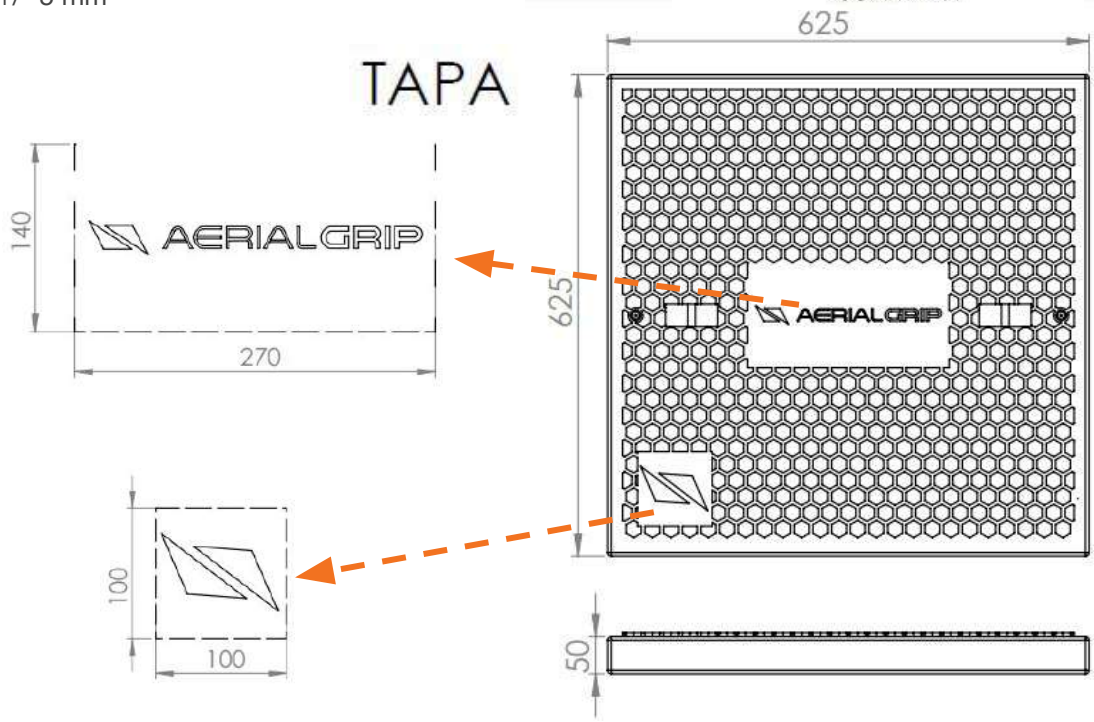

## \ COMPONENTES

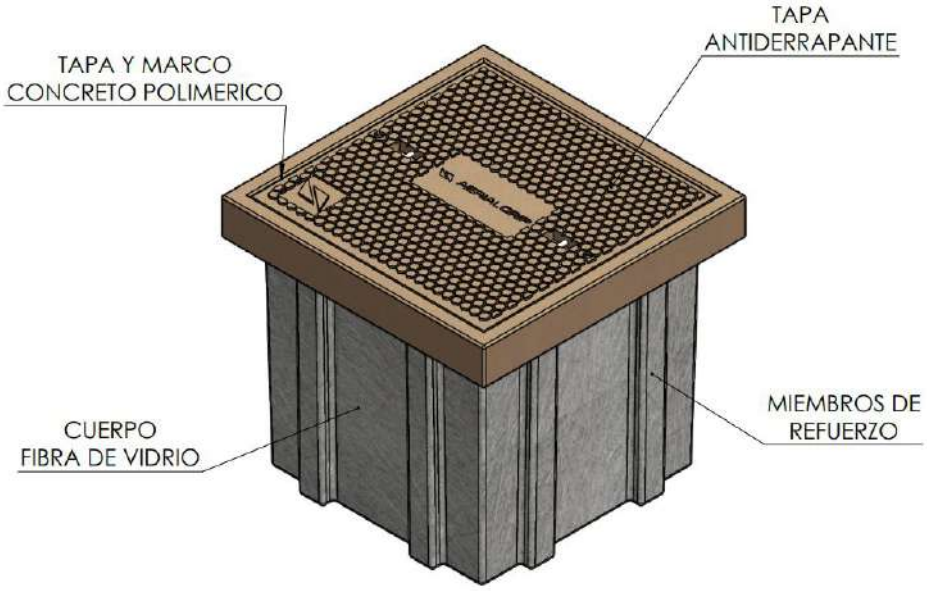


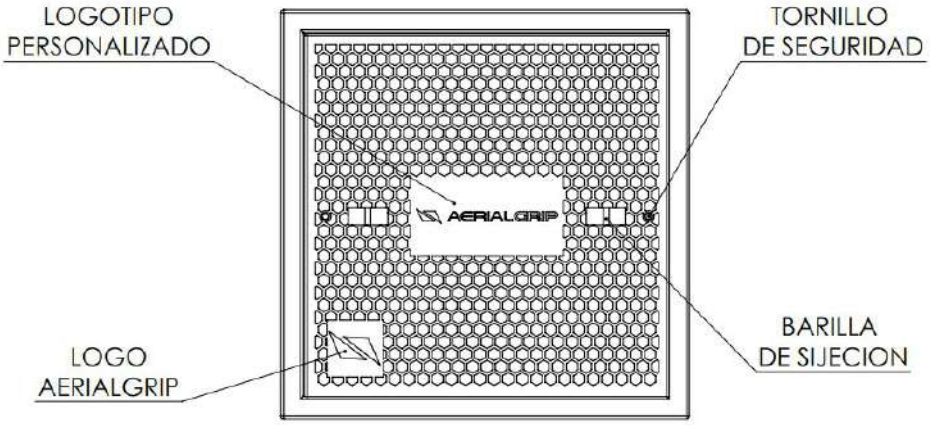


## \ CONFIGURACIÓN

FRE-RE-HH-60X60X60-XXT

| ACRÓNIMO | PARÁMETRO |
|---|---|
| HH | Registro HANDHOLE |

| ACRÓNIMO | PARÁMETRO |
|---|---|
| 03 | 3 Toneladas |
| 15 | 15 Toneladas |

## \ APLICACIÓN

## \ PRODUCTOS RELACIONADOS

| | CÓDIGO | DESCRIPCIÓN | IMAGEN |
|---|---|---|---|
| 1) | FCLO-P-HO-48 | CIERRE DE EMPALME HORIZONTAL PARA 48 FIBRAS | |
| 2) | DN-XX-XX | MARCADOR DE FIBRA OPTICA ENROLLABLE | |
| 3) | FOSPC-XXX-X-SJSA | CABLE ARMADO | |
| 4) | FOSPC-XXX-X-ABF | CABLE FIBRA SOPLADA ABF | |
| 5) | WT-D-ORA-3-1000 | CINTA DE ADVERTENCIA | |

# \ EMBALAJE

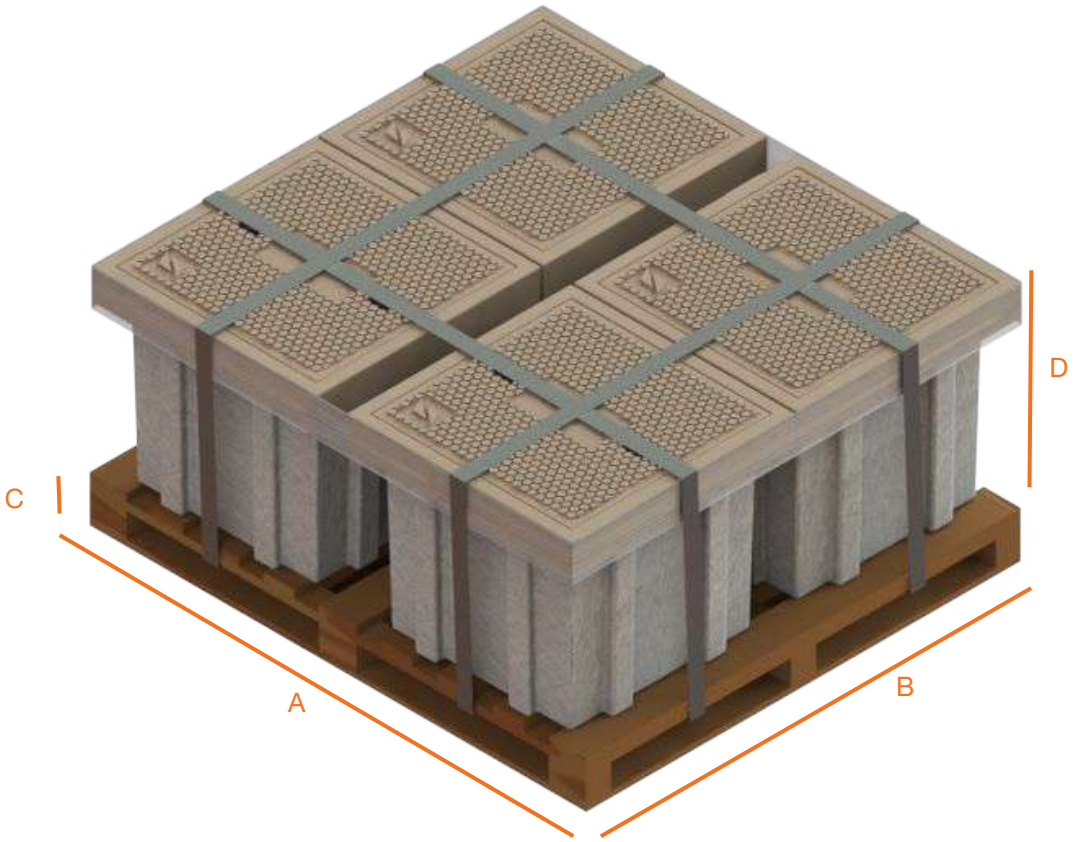


A) Pallet con 4 pieza

| | A (mm) | B (mm) | C (mm) | D (mm) | PESO (KG) |
|---|---|---|---|---|---|
| FRE-RE-HH-60X60X60-15T | 1625 | 1400 | 140 | 813 | 450 |
| FRE-RE-HH-60X60X60-03T | | | | | 418 |

# \ NOTAS DEL USUARIO