PPM-50-XX
MEDIDOR DE POTENCIA PON

DESCRIPCIÓN

ShinewayTech® PPM-50 Medidor de Potencia PON puede probar todas las señales de PON (1310/1490/1550 nm) en cualquier lugar de Red PON.

PON (1310/1490/1550 nm) en cualquier lugar de Red PON. PPM-50 tiene el diseño de paso, modo de ráfaga y función de evaluación de Pasa / Advertencia / Falla, puede ayudarle a evaluar la calidad de transmisión de PON señales.

ShinewayTech®
Dependable Partner for Future Networks

***Imagen ilustrativa**

APLICACIONES

- Mediciones de atenuación y pérdida
- Verificación de continuidad
- Evaluación de calidad de la transmisión
- Diseñado para redes FTTx/PON(B/E/G)

CARACTERÍSTICAS GENERALES

- TFT Pantalla de color, legible abajo del sol.
- Medición de PON Señal Triple simultánea: 1310/ 1490/1550nm(voz / datos / video).
- Modo de ráfaga: Función de detección de longitud de onda ascendente de 1310 nm en modo de ráfaga.
- Configuración flexible: Puede configurar el umbral de medición.
- Indicación de pasa/ advertencia/ falla, fácil de conocer análisis de pasa/ falla.
- Función de edición: Apoya editar el número de serie fibra óptica y cable óptico, super fácil de leer y archivar los resultados de medición. Puede formar los archivos de almacenamiento en formato .CSV.

www.fibrasopticasdemexico.com soporte@fibrasopticasdemexico.com
Adolf Horn No. 1737-B Col. Artesanos Industrial. Tlaquepaque, Jalisco C.P. 45610 México
(33) 3898 2740

APLICACIÓN

PPM-50 trabaja como un dispositivo de paso, el cual puede ser conectado donde sea entre una OLT y una ONU. Un porcentaje pequeño de señal óptica es extraído para su uso por los detectores del PPM-50. Este enfoque permite que todas las longitudes de onda se utilicen simultáneamente sin interrumpir los servicios de red.

- Conexión de paso y mediciones simultáneas de todas las señales PON
- Detectores filtrados para medición individual de señal en cada longitud de onda
- Detección de corriente ascendente en modo ráfaga 1310 mn

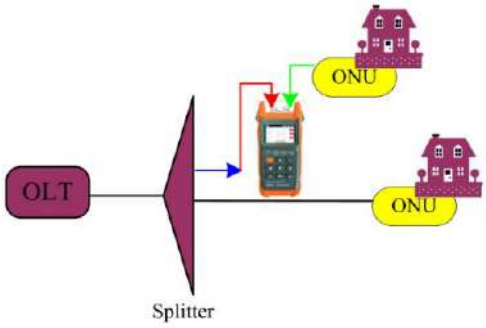

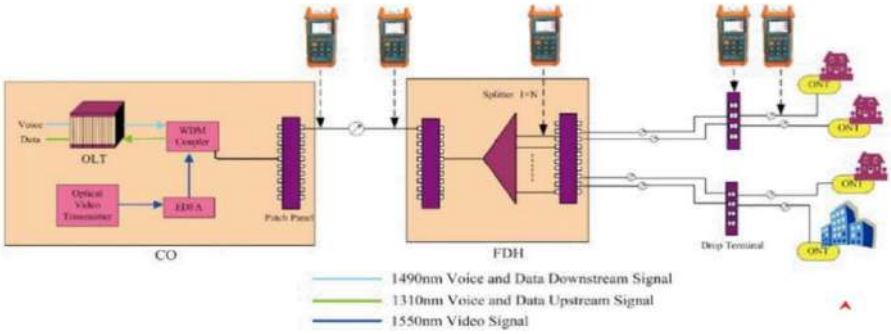

DEFINA EL UMBRAL

Adopta la configuración de umbral, cada configuración incluye 3 longitudes de onda (1310, 1490, 1550nm) y tienen indicaciones de pasa / advertencia / falla. Así puede conocer fácilmente las fibras ópticas, los módulos y los puntos de prueba en la red.

DIMENSIONES TÉCNICAS

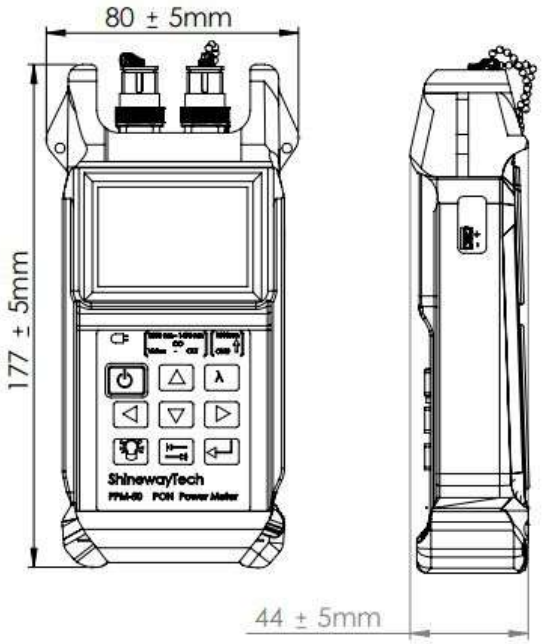

PRODUCTOS RELACIONADOS

INDICE	CÓDIGO	DESCRIPCIÓN	IMÁGEN
1	EF-i30	FUENTE DE LUZ SM 1310/1550NM -3DBM FC/PC CONEX OPM50	
2	SLS-21A-00	FUENTE DE LUZ SM 1310/1550NM 0DBM FC/PC	
3	FJ-30-FCU-FCU-0200-E-S	JUMPER 3MM FC/UPC - FC/UPC SX 02M BLUEKING OFNR	
4	OTDR-S120 A	OTDR SM 1310/1550NM 28/28DB SC/APC	

PARÁMETROS TÉCNICOS

MODELO	PPM-50		
Longitud de Onda Calibrada (nm)	1310	1490	1550
Rango Dinamico (dBm)	-40 ~ +10	-40 ~ +12	-40 ~ +20
Banda Espectral (nm)	1310±50	1490±15	1550±10
Incertidumbre de Potencia (dB)	≤ 0.5dB		
Exactitud (dB)	0.01dB		
Pérdida de Inserción (dB)	≤ 1.5dB		
Almacenamiento de Datos	>2000 registros		
Pantalla	TFT		
Conector Óptico	FC/PC (intercambiable SC, ST)		
Conector de Datos	USB		
Duración de Batería	≥6 horas		
Temp. de Funcionamiento	-10°C ~ 50°C		
Temp. de Almacenamiento	-25°C ~70°C		
Humedad Relativa	0 ~ 95% (Sin condensación)		
Peso	345 g		
Tamaño (HxWxT)	177x80x44 mm		

**Las especificaciones están sujetas a cambios sin previo aviso*

Notas:

- En modo ráfaga, el rango de medición es 1310nm: -30 ~ +10 dBm
- El rango mínimo de medición de longitud de onda 850nm es -60dBm.

INCLUYE

1.- Equipo OPM
2.- Batería de litio
3.- Funda de goma
4.- Cable de datos (USB)
5.- CD con software para PC
6.- Certificado de calibración
7.- Certificado CE
8.- Certificado FCC
9.- Manual de Usuario
10.- Garantía
11.- Bolsa para transporte

DIMENSIONES

Caja individual	A	B	C	Peso (kg)
Dimensiones (mm)	185	217	78	0.80

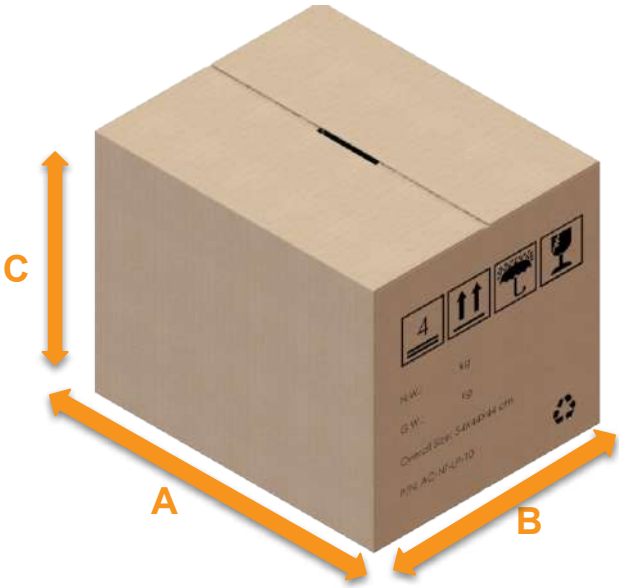

Caja master	A	B	C	Unidades por caja	Peso (kg)
Dimensiones (mm)	540	440	440	24	20

DIMENSIONES

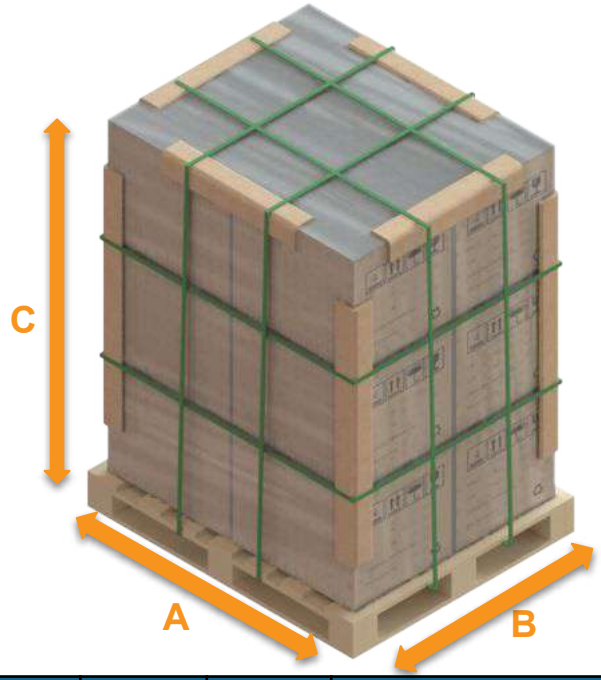

Pallet	A	B	C	Cajas M. por tarima	Peso (kg)
Dimensiones (mm)	1000	1200	1520	12	255

CONFIGURACIÓN

CÓDIGO	DESCRIPCIÓN
PPM-50	OPM 1310/1490/1550 NM 40/10, 40/12, 40/20 dBm FC/PC PON
PPM-50-SC	OPM 1310/1490/1550 NM 40/10, 40/12, 40/20 dBm SC/PC PON
PPM-50-ST	OPM 1310/1490/1550 NM 40/10, 40/12, 40/20 dBm ST/PC PON
PPM-50-FC	OPM 1310/1490/1550 NM 40/10, 40/12, 40/20 dBm FC/PC PON

NOTAS DEL USUARIO