OPM-50X-XX
MEDIDOR INTELIGENTE DE POTENCIA

DESCRIPCIÓN

La series OPM-50 y SLS-50 cuentan con identificación automática de longitud de onda, ajuste de valor de referencia, ideal para atenuación óptica y mediciones de pérdida, verificación de continuidad y evaluación de enlaces de fibra en diferentes entornos.

ShinewayTech®
Dependable Partner for Future Networks

***Imagen ilustrativa**

APLICACIONES

- Mediciones de atenuación y pérdida
- Verificación de continuidad
- Evaluación de calidad de la transmisión

CARACTERÍSTICAS GENERALES

- Tamaño de bolsillo, ligero y fácil de usar
- Identificación automática de longitud de onda
- Ajuste de configuración remota
- Application en FTTx
- Reloj incorporado & S/N de fibra es editable
- Memoria de medición: 1000 trazas
- Transferencia de datos a PC vía puerto USB
- Carga de energía por via puerto USB
- Sin calentamiento, inicio rápido
- Función de luz de fondo
- 70 horas de tiempo de operación

NORMAS

- CE
- FCC

APLICACIÓN

PRODUCTOS RELACIONADOS

INDICE	CÓDIGO	DESCRIPCIÓN	IMÁGEN
1	SLS-50A	FUENTE DE LUZ SM 1310/1550NM -3DBM FC/PC CONEX OPM50	
2	EF-i30	EMPALMADORA DE ALINEACION POR NUCLEO EF-i30	
3	FJ-30-FCU-FCU-0200-E-S	JUMPER 3MM FC/UPC - FC/UPC SX 02M BLUEKING OFNR	
4	OTDR-S120A	OTDR SM 1310/1550NM 28/28DB SC/APC	

DIMENSIONES TÉCNICAS

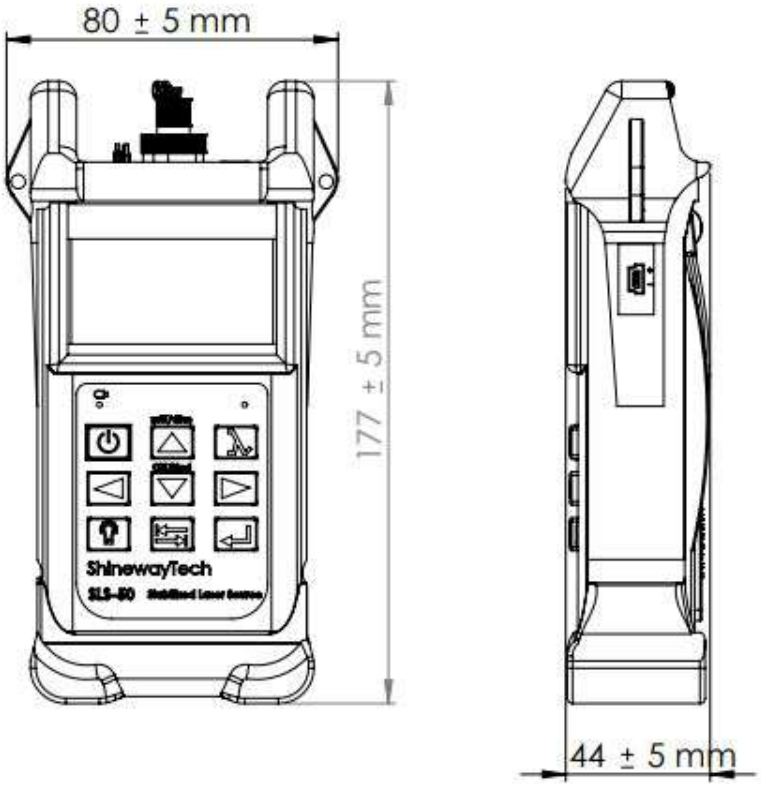

IDENTIFICACIÓN AUTOMÁTICA DE LONGITUD DE ONDA

Compatible con los protocolos de cifrado digital de SLS-50, OPM-50 puede identificar automáticamente la longitud de onda de las señales ópticas transmitidas desde SLS-50 y cambiar al modo de prueba correspondiente, lo que reduce en gran medida la carga de trabajo en ambos extremos y evita posibles errores.

AJUSTE DE CONFIGURACIÓN REMOTA

OPM-50 puede recibir los parámetros de potencia de la señal encriptada digitalmente transmitida desde SLS-50 como referencia para una medición precisa de la pérdida de enlace, incluso las dos unidades están muy separadas.

RELOJ INCORPORADO & S/N DE FIBRA ES EDITABLE

OPM-50 tiene el reloj incorporado que permite guardar datos de prueba con tiempo, su información de SN de fibra es editable.

COMPATIBLE CON PRUEBAS FTTx

OPM-50 apoya a medir señales de Triple-play (1310 nm, 1490 nm y 1550 nm) en Red de Óptica Pasiva (PON).

PARÁMETROS TÉCNICOS

MODELO	OPM-50	
	A	B
Longitud de Onda Calibrada (nm) *1	850,1300,1310,1490,1550,1625nm	
Rango dinamico (dBm) *2	-70 ~ +10	-50 ~ +27
Tipo de Fibra	Fibra de Monomodo/ Multimodo	
Tipo de Detector	InGaAs	
Exactitud de Medición	± 5% ± 0.01nW (±0.5dB@850nm)	±5% ±1nW (±0.5dB@850nm)
Resolución de Display (dB)	0.01	
Identificación de Modulación	270, 1K, 2K Hz	
Auto-identificación de Longitud de Onda	SÍ (Con SLS-50)	
Unida de Display	W/mW/µW/nW/pW/dBm/dB(REF)	
Almacenamiento de Datos	1000 registros	
Conector de Datos	USB	
Conector Optico *3	FC (Intercambiable SC/ST)	
Fuente de Alimentación	Batería de Litio / Adaptador de CA	
Duración de la Batería	Operación constante: 70 horas	
Ahorro de Energia	Auto-apagado después de 5 mins	
Temp. de Almacenamiento	0°C ~ 50°C (32 ~ 122°F)	
Tem. de Operación	-20°C ~ 70°C (-4 ~ 158°F)	
Humedad Relativa	0 ~ 95% (Non-condensing)	
Peso	315g (0.69 lbs)	
Tamño (H x W x T)	177×80×44mm (6.97×3.15×1.73 inch)	

**Las especificaciones están sujetas a cambios sin previo aviso*

Notas:

1.-Otras longitudes de onda están abiertos para personalización;
2.- Para el modelo A a 850 nm, el límite inferior del rango de medición es -60 dBm (modelo A) / -40 dBm (modelo B).
3.- Los modelos OPM con detector de Φ1000µm están disponibles con: FC / SC / ST / DIN / E2000 / LC / Universal 1.25mm / Universal 2.5mm conectores.

INCLUYE

1.- Equipo OPM
2.- Batería de litio
3.- Adaptador CA
4.- Cable USB
5.- CD con software de análisis de datos OPM
6.- Certificado de calibración
7.- Certificado CE
8.- Manual de Usuario
9.- Garantía
10.- Bolsa para transporte

DIMENSIONES

Caja individual	A	B	C	Peso (kg)
Dimensiones (mm)	185	217	78	0.80

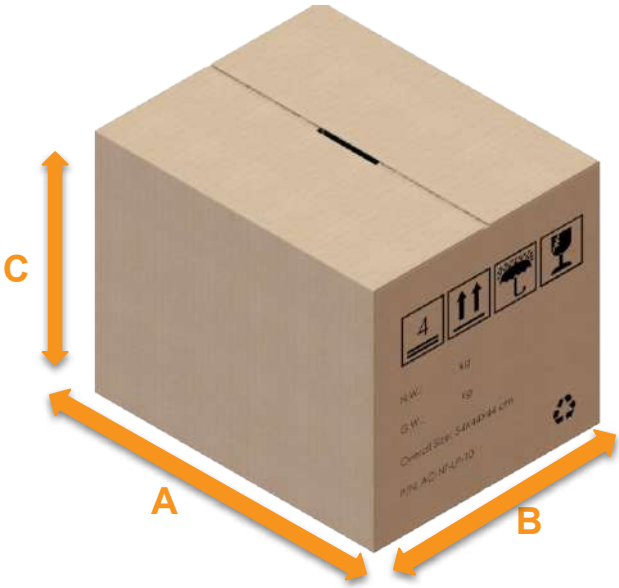

Caja master	A	B	C	Unidades por caja	Peso (kg)
Dimensiones (mm)	540	440	440	24	19.2

DIMENSIONES

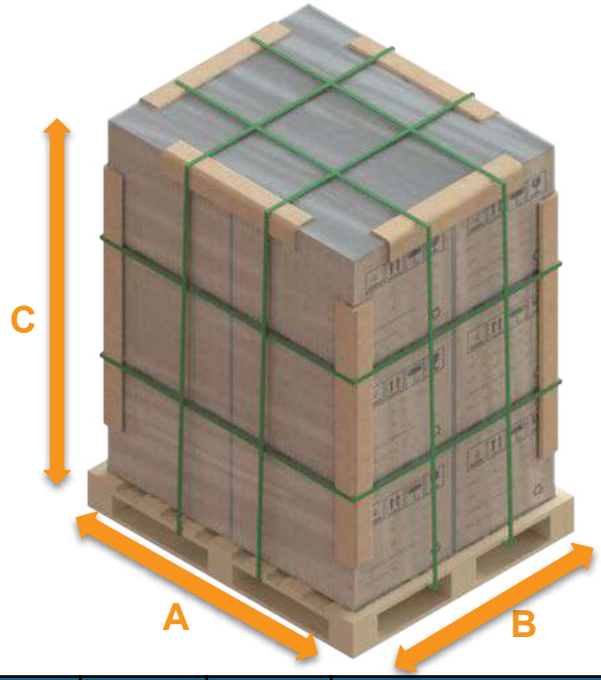

Pallet	A	B	C	Cajas M. por tarima	Peso (kg)
Dimensiones (mm)	1000	1200	1520	12	245.4

CONFIGURACIÓN

CÓDIGO	DESCRIPCIÓN
OPM-50A	OPM 850/1300/1310/1490/1550/1625 NM -70/10DBM FC INTELIGENTE
OPM-50B	OPM 850/1300/1310/1490/1550/1625 NM -50/20 dBm FC INTELIGENTE
OPM-50A-SC	OPM 850/1300/1310/1490/1550/1625 NM -50/20 DBm SC INTELIGENTE
OPM-50B-SC	OPM 850/1300/1310/1490/1550/1625 NM -50/20 dBm SC INTELIGENTE
OPM-50A-ST	OPM 850/1300/1310/1490/1550/1625 NM -50/20 dBm ST INTELIGENTE
OPM-50B-ST	OPM 850/1300/1310/1490/1550/1625 NM -50/20 dBm ST INTELIGENTE

NOTAS DEL USUARIO